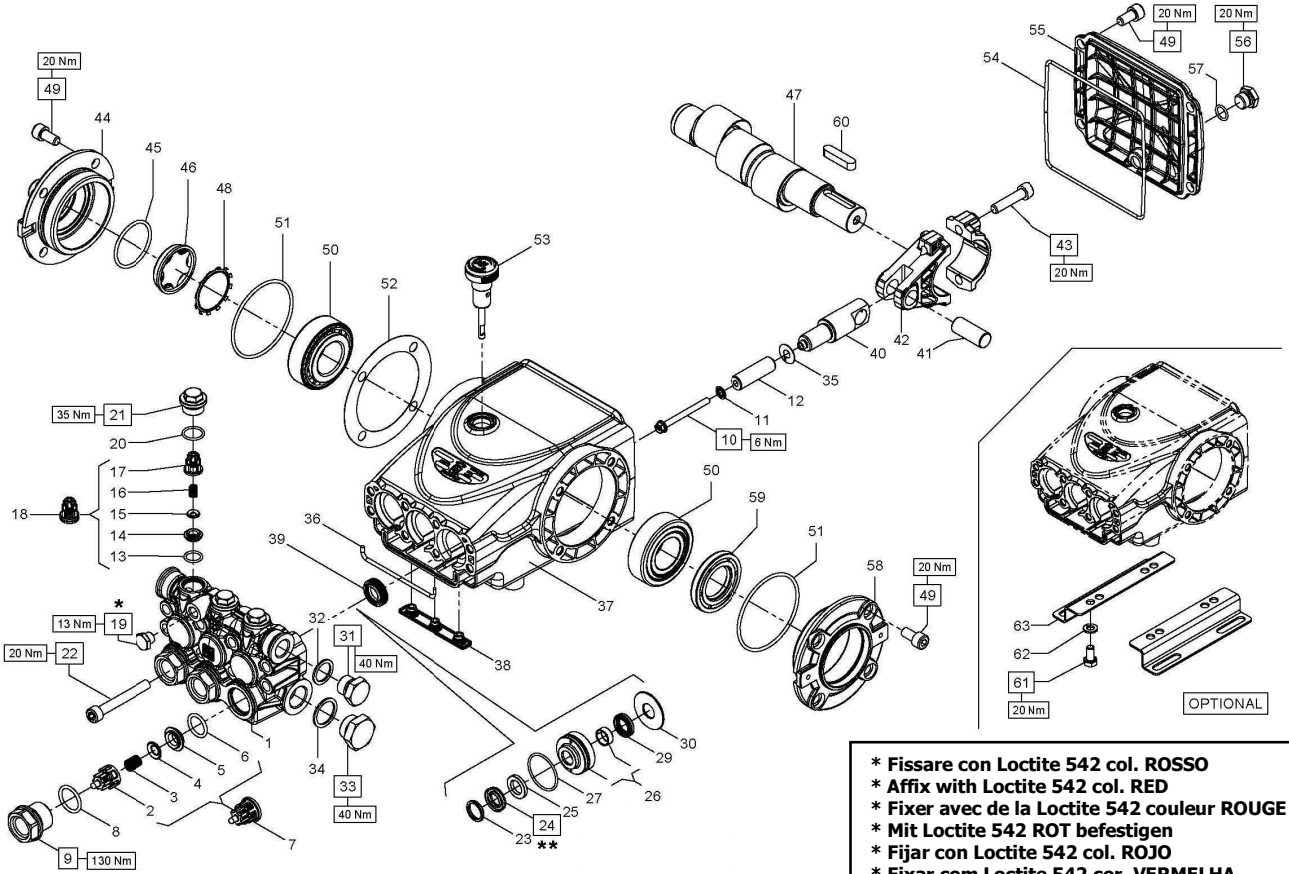

*** Fissare con Loctite 542 col. ROSSO**
*** Affix with Loctite 542 col. RED**
*** Fixer avec de la Loctite 542 couleur ROUGE**
*** Mit Loctite 542 ROT befestigen**
*** Fijar con Loctite 542 col. ROJO**
*** Fixar com Loctite 542 cor. VERMELHA**

**** Lubrificare con grasso di vaselina**
**** To lubricate with vaseline grease**
**** Lubrifier avec gras des vaseline**
**** Sich mit fett zum vaselin schmieren**
**** Para lubricar con la grasa de vaselina**
**** Para lubrificar com a graxa de vaselina**

DIS. COD. 59.9500.00

E3A1713 – E3A1515 - E3B1911 – E3B1713
E3B1515 – E3B1218 - E3B1021 – E3C1713
E3C1515 - E3C1218 – E3C1021

PISTON Ø 18	PISTON Ø 20	PISTON Ø 22
E3B1911 E3C1713	E3B1713 E3B1515 E3C1515 E3C1218 E3C1021	E3A1713 E3A1515 E3B1218 E3B1021

POS	COD.	DESCRIZIONE – DESCRIPTION - KIT		NR
1	59.1202.41 59.1203.41 59.1204.41	Testata pompa D.18 Testata pompa D.20 Testata pompa D.22		1 1 1
2	36.2025.51	Guida valvola d'aspirazione	269	3
3	94.7676.00	Molla Dm. 9.4x14.8	269	3
4	36.2001.76	Valvola sferica	269	3
5	36.2003.66	Sede valvola d'aspirazione	269	3
6	90.3841.00	OR D. 17.13x2.62 NBR 70 SH 3068	269	3
7	36.7115.01	Gruppo valvola d'aspirazione	269	3
8	90.3847.00	OR D.20.24x2.62 NBR 70 SH 3081	270	3
9	98.2226.00	Tappo M24x1.5x16.7	270	3
10	99.1690.00	Vite M5x55		3
11	96.6905.00	Rosetta D.5x11.5x0.4		3
12	58.0402.09 59.0400.09 59.0401.09	Pistone D.18x42 Pistone D.20x42 Pistone D.22x42		1 1 1
13	90.3589.00	OR D.12.42x1.78 NBR 70 SH 2050	269	3
14	36.2113.66	Sede valvola di mandata	269	3
15	36.2112.76	Valvola sferica	269	3
16	94.7333.00	Molla Dm.6.2x10.4	269	3
17	36.2111.51	Guida valvola di mandata	269	3
18	36.7193.01	Gruppo valvola di mandata	269	3
19	98.1966.00	Tappo G 1/8"x8		1
20	90.3593.00	OR D.15.60x1.78 NBR 70 SH 2062	270	3
21	98.2137.00	Tappo M18x1.5x10 D.23-D.12	270	3
22	99.3175.00	Vite M8x60 UNI 5931		8

KIT RICAMBI – SPARE KITS

				PIST. Ø 18		PIST. Ø 20		PIST. Ø 22	
KIT Nr.	**KIT 269**	**KIT 270**	**KIT 271**	**KIT 284**	**KIT 289**	**KIT 285**	**KIT 290**	**KIT 286**	**KIT 291**
Posizioni incluse Positions included	2 – 3 – 4 5 – 6 - 13 14 – 15 - 16 17 – (7) - (18)	8 – 9 20 - 21	39	23 – 24 25 – 27 29	23 – 24 25 – 26 27 – 29 30	23 – 24 25 – 27 29	23 – 24 25 – 26 27 – 29 30	23 – 24 25 – 27 29	23 – 24 25 – 26 27 – 29 30
Nr. Pcs.	3 + 3	3 + 3	3	3	1	3	1	3	1

POS	COD.	DESCRIZIONE – DESCRIPTION - KIT		NR
23	66.1007.51 66.1009.51 63.1010.51	Anello di testa D.20 Anello di testa D.22 Anello di testa D.18	285-290 286-291 284-289	3 3 3
24	90.2691.00 90.2716.00 90.2653.50	An. ten.alt. D.20x30x6/3.7 HP An. ten.alt. D.22x32x6/3.7 HP An. ten.alt. D.18x28x46/3.7 HP	285-290 286-291 284-289	3 3 3
25	90.5111.50 90.5134.00 90.5148.50	Anello antiest. D.18x28x2 Anello antiest. D.20x30x2 Anello antiest. D.22x32x2	284-289 285-290 286-291	3 3 3
26	59.6060.01 59.6061.01 59.6062.01	Gr. supp. guarn./bussola D.18 Gr. supp. guarn./bussola D.20 Gr. supp. guarn./bussola D.22	289 290 291	3 3 3
27	90.3612.00	OR D.31.47x1.78 NBR 70 SH. 2125 282-283-284-285-286-287-288-289-290-291		3
29	90.2690.00 90.2715.00 90.2650.00	Anello ten. alt. D.20x28x6.5 LP Anello ten. alt. D.22x30x6.5 LP Anello ten. alt. D.18x24x5 LP	285-290 286-291 284-289	3 3 3
30	59.2107.70 59.2108.70 59.2109.70	Anello per tenuta D.18 Anello per tenuta D.20 Anello per tenuta D.22	289 290 291	3 3 3
31	98.2100.00	Tappo G 3/8"x13		1
32	96.7380.00	Rosetta D.17.5x23x1.5		1
33	98.2176.00	Tappo G 1/2"x10		1
34	96.7514.00	Rosetta D.21.5x27x1.5		1
35	96.6980.00	Rosetta D.7.5x18x0.5		3
36	59.2110.82	Guarnizione spugna D.3x103		1
37	59.0100.22	Carter pompa		1
38	58.2104.51	Protezione		1
39	90.1565.50	Anello rad. D.15x24x5/7	271	3
40	59.050066	Guida pistone		3
41	97.7399.00	Spinotto D.14x34		3

POS	COD.	DESCRIZIONE – DESCRIPTION - KIT	NR
42	59.0300.01	Biella completa	3
43	99.3099.00	Vite serraggio biella M8x35	6
44	47.1512.22	Coperchio laterale lato spia	1
45	90.3877.00	OR D.39.34x2.62 NBR 70 SH. 3156	1
46	70.2118.01	Spia livello olio	1
47	59.0201.35 59.0202.35 59.0203.35	Albero - E3A1515-E3B1021-E3C1021 Albero - E3A1713-E3B1218-E3B1515-E3C1218 Albero - E3B1911-E3C1713-E3B1713-E3C1515	1 1 1
48	90.0756.00	Anello seeger D.45	1
49	99.3039.00	Vite M8x16 UNI 5931	12
50	91.8375.00	Cuscinetto a rulli 30x62x21.25	2
51	90.3913.00	OR D.67.95x2.62 NBR 70 SH. 3628	2
52	97.5680.00 97.5978.00	Spessore D.74.5x104x0.3 Spessore D.74.5x104x0.1	1 1
53	98.2103.00	Asta livello olio G 3/8"x51	1
54	90.3922.00	OR D.133.02x2.62 NBR 70 SH. 3525	1
55	59.1600.22	Coperchio posteriore carter	1
56	98.2041.00	Tappo G 1/4"x9	1
57	90.3585.00	OR D.10.82x1.78 NBR 70 SH. 2043	1
58	47.1510.22	Coperchio laterale lato PTO	1
59	90.1648.00	Anello rad. D.30x55x7	1
60	91.4892.00	Linguetta 8x7x35	1
61	99.3037.00	Vite M8x16 UNI 5739	4
62	96.7016.00	Rosetta D. 8.4 UNI 1751	4
63	50.2000.74	Piedino pompa	2

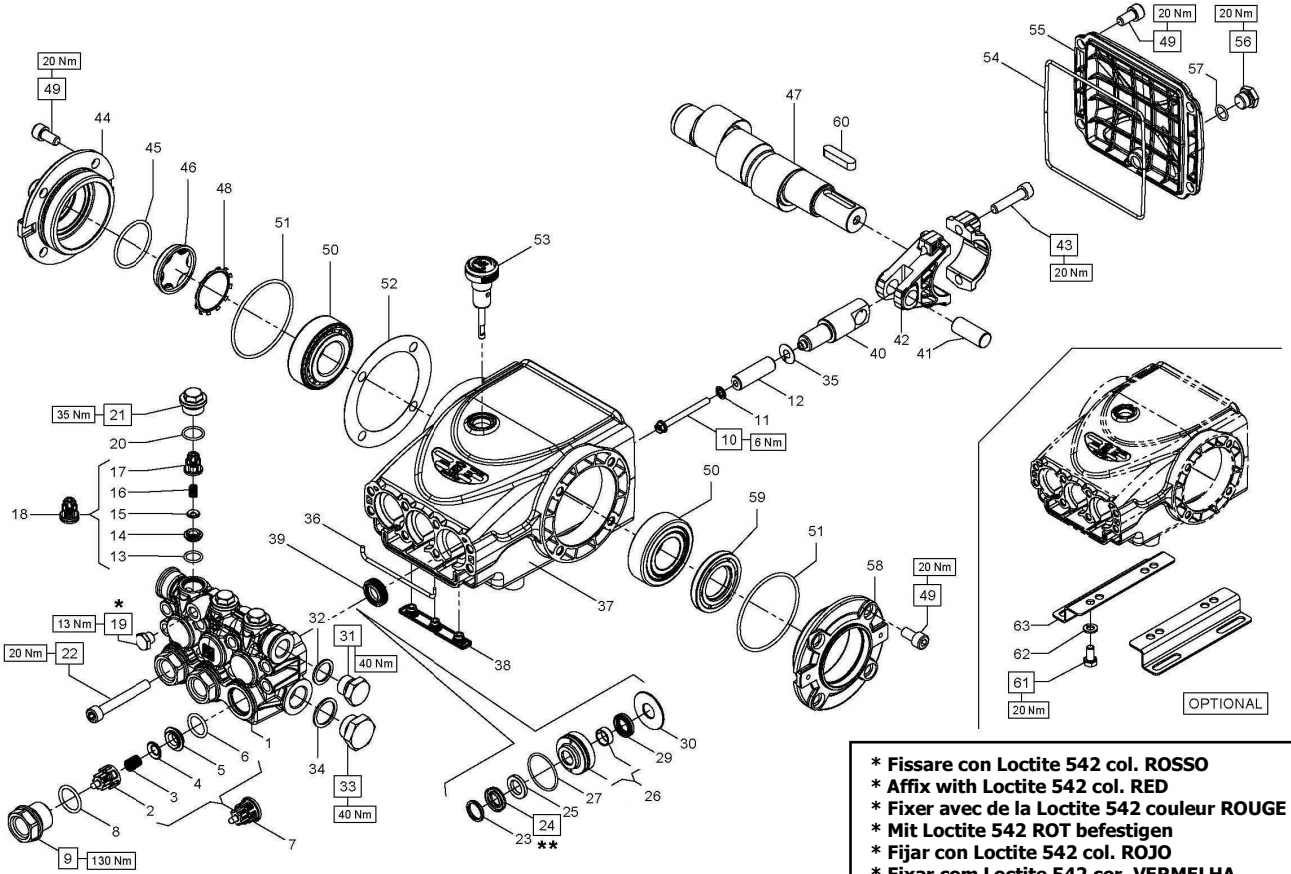

*** Fissare con Loctite 542 col. ROSSO**
*** Affix with Loctite 542 col. RED**
*** Fixer avec de la Loctite 542 couleur ROUGE**
*** Mit Loctite 542 ROT befestigen**
*** Fijar con Loctite 542 col. ROJO**
*** Fixar com Loctite 542 cor. VERMELHA**

**** Lubrificare con grasso di vaselina**
**** To lubricate with vaseline grease**
**** Lubrifier avec gras des vaseline**
**** Sich mit fett zum vaselin schmieren**
**** Para lubricar con la grasa de vaselina**
**** Para lubrificar com a graxa de vaselina**

DIS. COD. 59.9500.00

E3A2113 – E3A2115 - E3B2511 – E3B2513
E3B2515 - E3B2118 – E3B2121 – E3C2513
E3C2515 - E3C2518 – E3C2521 – E3E2813
E3E2815 - E3E2517 – E3E2520

KIT RICAMBI – SPARE KITS

				PIST. Ø 13		PIST. Ø 15		PIST. Ø 18		PIST. Ø 20		PIST. Ø 22	
KIT Nr.	KIT 269	KIT 292	KIT 271	KIT 282	KIT 287	KIT 283	KIT 288	KIT 284	KIT 289	KIT 285	KIT 290	KIT 286	KIT 291
Posizioni incluse Positions included	2 – 3 – 4 5 – 6 - 13 14 – 15 – 16 17 - (7) - (18)	8 – 9 20 - 21	39	23 – 24 25 – 27 29	23 – 24 25 – 26 27 – 29 30	23 – 24 25 – 27 29	23 – 24 25 – 26 27 – 29 30	23 – 24 25 – 27 29	23 – 24 25 – 26 27 – 29 30	23 – 24 25 – 27 29	23 – 24 25 – 26 27 – 29 30	23 – 24 25 – 27 29	23 – 24 25 – 26 27 – 29 30
Nr. Pcs.	3 + 3	3 + 3	3	3	1	3	1	3	1	3	1	3	1

PISTON Ø 13	PISTON Ø 15	PISTON Ø 18	PISTON Ø 20	PISTON Ø 22
E3E2813 E3E2815	E3E2517 E3E2520	E3C2511 E3C2513	E3B2513 E3B2515 E3C2515 E3C2518 E3C2521	E3A2113 E3A2115 E3B2118 E3B2121

POS	COD.	DESCRIZIONE – DESCRIPTION - KIT		NR
1	59.1210.41 59.1211.41 59.1212.41 59.1213.41 59.1214.41	Testata pompa D.13 - NICKEL Testata pompa D.15 - NICKEL Testata pompa D.18 - NICKEL Testata pompa D.20 - NICKEL Testata pompa D.22 - NICKEL		1 1 1 1 1
2	36.2025.51	Guida valvola d'aspirazione	269	3
3	94.7676.00	Molla Dm. 9.4x14.8	269	3
4	36.2001.76	Valvola sferica	269	3
5	36.2003.66	Sede valvola d'aspirazione	269	3
6	90.3841.00	OR D. 17.13x2.62 NBR 70 SH 3068	269	3
7	36.7115.01	Gruppo valvola d'aspirazione	269	3
8	90.3847.00	OR D.20.24x2.62 NBR 70 SH 3081	292	3
9	98.2225.00	Tappo M24x1.5x16.7 – NICKEL	292	3
10	99.1690.00	Vite M5x55		3
11	96.6905.00	Rosetta D.5x11.5x0.4		3
12	58.0400.09 58.0401.09 58.0402.09 59.0400.09 59.0401.09	Pistone D.13x42 Pistone D.15x42 Pistone D.18x42 Pistone D.20x42 Pistone D.22x42		1 1 1 1 1
13	90.3589.00	OR D.12.42x1.78 NBR 70 SH 2050	269	3
14	36.2113.66	Sede valvola di mandata	269	3
15	36.2112.76	Valvola sferica	269	3
16	94.7333.00	Molla Dm.6.2x10.4	269	3
17	36.2111.51	Guida valvola di mandata	269	3
18	36.7193.01	Gruppo valvola di mandata	269	3
19	98.1967.00	Tappo G 1/8"x8 - NICKEL		1
20	90.3593.00	OR D.15.60x1.78 NBR 70 SH 2062	292	3
21	98.2137.50	Tappo M18x1.5x10 D.23-D.12 – NK	292	3

POS	COD.	DESCRIZIONE – DESCRIPTION - KIT		NR
22	99.3175.00	Vite M8x60 UNI 5931		8
23	66.1007.51 66.1009.51 63.1010.51 63.1011.51 44.1002.51	Anello di testa D.20 Anello di testa D.22 Anello di testa D.15 Anello di testa D.18 Anello di testa D.13	285-290 286-291 283-288 284-289 282-287	3 3 3 3 3
24	90.2691.00 90.2716.00 90.2611.00 90.2653.50 90.2602.00	An. ten.alt. D.20x30x6/3.7 HP An. ten.alt. D.22x32x6/3.7 HP An. ten.alt. D.15x24x5.4/3.4 HP An. ten.alt. D.18x28x46/3.7 HP An. ten.alt. D.13x21x4 HP	285-290 286-291 283-288 284-289 282-287	3 3 3 3 3
25	90.5076.50 90.5089.90 90.5111.50 90.5134.00 90.5148.50	Anello antiest. D.13x21x4 Anello antiest. D.15x24x2 Anello antiest. D.18x28x2 Anello antiest. D.20x30x2 Anello antiest. D.22x32x2	282-287 283-288 284-289 285-290 286-291	3 3 3 3 3
26	59.6058.01 59.6059.01 59.6060.01 59.6061.01 59.6062.01	Gr. suup. guarn./boccola D.13 Gr. suup. guarn./boccola D.15 Gr. suup. guarn./boccola D.18 Gr. suup. guarn./boccola D.20 Gr. suup. guarn./boccola D.22	287 288 289 290 291	3 3 3 3 3
27	90.3612.00	OR D.31.47x1.78 NBR 70 SH. 2125 282-283-284-285-286-287-288-289-290-291		3
29	90.2690.00 90.2715.00 90.2608.00 90.2650.00 90.2601.00	Anello ten. alt. D.20x28x6.5 LP Anello ten. alt. D.22x30x6.5 LP Anello ten. alt. D.15x22x5 LP Anello ten. alt. D.18x24x5 LP Anello ten. alt. D.13x20x5 LP	285-290 286-291 283-288 284-289 282-287	3 3 3 3 3
30	59.2105.70 59.2106.70 59.2107.70 59.2108.70 59.2109.70	Anello per tenuta D.13 Anello per tenuta D.15 Anello per tenuta D.18 Anello per tenuta D.20 Anello per tenuta D.22	287 288 289 290 291	3 3 3 3 3
31	98.2099.00	Tappo G 3/8"x13 - NICKEL		1
32	96.7380.00	Rosetta D.17.5x23x1.5		1
33	98.2179.00	Tappo G 1/2"x10 - NICKEL		1
34	96.7514.00	Rosetta D.21.5x27x1.5		1
35	96.6980.00	Rosetta D.7.5x18x0.5		3

POS	COD.	DESCRIZIONE – DESCRIPTION - KIT		NR
36	59.2110.82	Guarnizione spugna D.3x103		1
37	59.0100.22	Carter pompa		1
38	58.2104.51	Protezione		1
39	90.1565.50	Anello rad. D.15x24x5/7	271	3
40	59.050066	Guida pistone		3
41	97.7399.00	Spinotto D.14x34		3
42	59.0300.01	Biella completa		3
43	99.3099.00	Vite serraggio biella M8x35		6
44	47.1512.22	Coperchio laterale lato spia		1
45	90.3877.00	OR D.39.34x2.62 NBR 70 SH. 3156		1
46	70.2118.01	Spia livello olio		1
47	59.0201.35 59.0202.35 59.0203.35	Albero – E3A2115-E3B2121-E3C2521-E3E2815 Albero – E3A2113-E3B2118-E3B2515-E3C2518 E3E2520 Albero – E3B2511-E3B2513-E3C2513-E3C2515 E3E2813-E3E2517		1 1 1
48	90.0756.00	Anello seeger D.45		1
49	99.3039.00	Vite M8x16 UNI 5931		12
50	91.8375.00	Cuscinetto a rulli 30x62x21.25		2
51	90.3913.00	OR D.67.95x2.62 NBR 70 SH. 3628		2
52	97.5680.00 97.5978.00	Spessore D.74.5x104x0.3 Spessore D.74.5x104x0.1		1 1
53	98.2103.00	Asta livello olio G 3/8"x51		1
54	90.3922.00	OR D.133.02x2.62 NBR 70 SH. 3525		1
55	59.1600.22	Coperchio posteriore carter		1
56	98.2041.00	Tappo G 1/4"x9		1
57	90.3585.00	OR D.10.82x1.78 NBR 70 SH. 2043		1
58	47.1510.22	Coperchio laterale lato PTO		1
59	90.1648.00	Anello rad. D.30x55x7		1
60	91.4892.00	Linguetta 8x7x35		1
61	99.3037.00	Vite M8x16 UNI 5739		4
62	96.7016.00	Rosetta D. 8.4 UNI 1751		4
63	50.2000.74	Piedino pompa		2

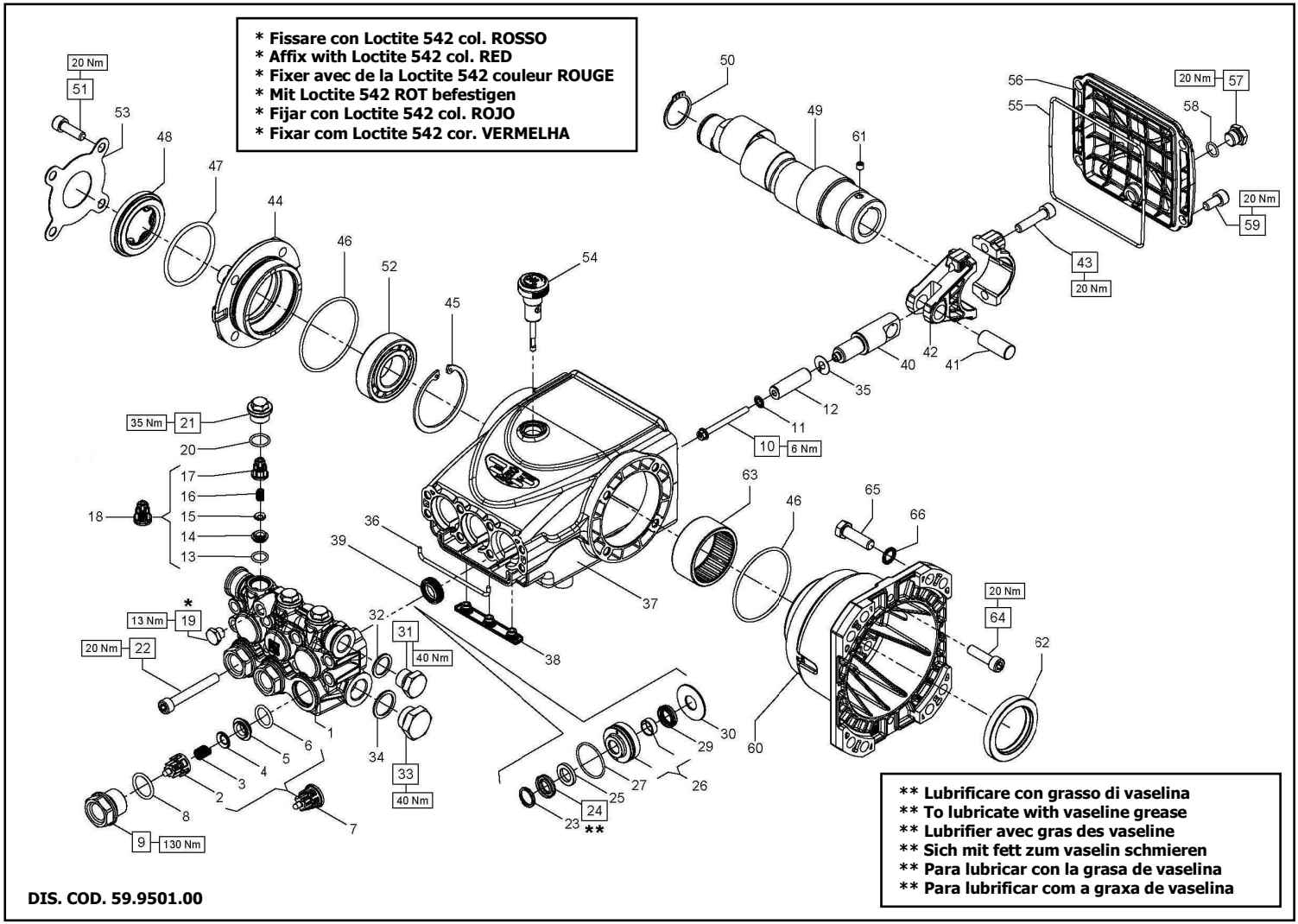

DIS. COD. 59.9501.00

E3E2813 – E3E2815
E3E2517 – E3E2520

PISTON Ø 13	PISTON Ø 15
E3E2813 - E3E2815	E3E2517 - E3E2520

KIT RICAMBI – SPARE KITS

				PIST. Ø 13		PIST. Ø 15	
KIT Nr.	**KIT 269**	**KIT 292**	**KIT 271**	**KIT 282**	**KIT 287**	**KIT 283**	**KIT 288**
Posizioni incluse Positions included	2 – 3 – 4 5 – 6 - 13 14 – 15 – 16 17 – (7) - (18)	8 – 9 20 - 21	39	23 – 24 25 – 27 29	23 – 24 25 – 26 27 – 29 30	23 – 24 25 – 27 29	23 – 24 25 – 26 27 – 29 30
Nr. Pcs.	3 + 3	3 + 3	3	3	1	3	1

POS	COD.	DESCRIZIONE – DESCRIPTION - KIT		NR
1	59.1210.41 59.1211.41	Testata pompa D.13 - NICKEL Testata pompa D.15 - NICKEL		1 1
2	36.2025.51	Guida valvola d'aspirazione	269	3
3	94.7676.00	Molla Dm. 9.4x14.8	269	3
4	36.2001.76	Valvola sferica	269	3
5	36.2003.66	Sede valvola d'aspirazione	269	3
6	90.3841.00	OR D. 17.13x2.62 NBR 70 SH 3068	269	3
7	36.7115.01	Gruppo valvola d'aspirazione	269	3
8	90.3847.00	OR D.20.24x2.62 NBR 70 SH 3081	292	3
9	98.2225.00	Tappo M24x1.5x16.7 – NICKEL	292	3
10	99.1690.00	Vite M5x55		3
11	96.6905.00	Rosetta D.5x11.5x0.4		3
12	58.0400.09 58.0401.09	Pistone D.13x42 Pistone D.15x42		1 1
13	90.3589.00	OR D.12.42x1.78 NBR 70 SH 2050	269	3
14	36.2113.66	Sede valvola di mandata	269	3
15	36.2112.76	Valvola sferica	269	3
16	94.7333.00	Molla Dm.6.2x10.4	269	3
17	36.2111.51	Guida valvola di mandata	269	3
18	36.7193.01	Gruppo valvola di mandata	269	3
19	98.1967.00	Tappo G 1/8"x8 - NICKEL		1
20	90.3593.00	OR D.15.60x1.78 NBR 70 SH 2062	292	3
21	98.2137.50	Tappo M18x1.5x10 D.23-D.12 – NK	292	3
22	99.3175.00	Vite M8x60 UNI 5931		8
23	63.1010.51 44.1002.51	Anello di testa D.15 Anello di testa D.13	283-288 282-287	3 3

POS	COD.	DESCRIZIONE – DESCRIPTION - KIT		NR
24	90.2611.00 90.2602.00	An. ten.alt. D.15x24x5.4/3.4 HP An. ten.alt. D.13x21x4 HP	283-288 282-287	3 3
25	90.5076.50 90.5089.90	Anello antiest. D.13x21x4 Anello antiest. D.15x24x2	282-287 283-288	3 3
26	59.6058.01 59.6059.01	Gr. supp. guarn/./bussola D.13 Gr. supp. guarn/./bussola D.15	287 288	3 3
27	90.3612.00	OR D.31.47x1.78 NBR 70 SH. 2125 282-283-284-285-286-287-288-289-290-291		3
29	90.2608.00 90.2601.00	Anello ten. alt. D.15x22x5 LP Anello ten. alt. D.13x20x5 LP	283-288 282-287	3 3
30	59.2105.70 59.2106.70	Anello per tenuta D.13 Anello per tenuta D.15	287 288	3 3
31	98.2099.00	Tappo G 3/8"x13 - NICKEL		1
32	96.7380.00	Rosetta D.17.5x23x1.5		1
33	98.2179.00	Tappo G 1/2"x10 - NICKEL		1
34	96.7514.00	Rosetta D.21.5x27x1.5		1
35	96.6980.00	Rosetta D.7.5x18x0.5		3
36	59.2110.82	Guarnizione spugna D.3x103		1
37	59.0100.22	Carter pompa		1
38	58.2104.51	Protezione		1
39	90.1565.50	Anello rad. D.15x24x5/7	271	3
40	59.0500.66	Guida pistone		3
41	97.7399.00	Spinotto D.14x34		3
42	59.0300.01	Biella completa		3
43	99.3099.00	Vite serraggio biella M8x35		6
44	47.1500.22	Coperchio laterale lato spia		1
45	90.0850.00	Anello seeger D.62		1
46	90.3913.00	OR D.67.95x2.62 NBR 70 SH. 3628		2
47	90.4097.00	OR D.55.56x3.53 NBR 70 SH. 159		1

POS	COD.	DESCRIZIONE – DESCRIPTION - KIT	NR
48	44.2118.01	Distanziale con indicatore	1
49	59.0204.65 59.0205.65 59.0206.65	Albero – E3E2815 Albero – E3E2520 Albero – E3E2517-E3E2813	1 1 1
50	90.066700	Anello seeger D.30	1
51	99.3069.00	Vite M8x25 UNI 5931	4
52	91.8376.00	Cuscinetto a rulli	1
53	66.1502.74	Coperchio anteriore carter	1
54	98.2103.00	Asta livello olio G 3/8"x51	1
55	90.3922.00	OR D.133.02x2362 NBR 70 SH. 3525	1
56	59.1600.22	Coperchio posteriore carter	1
57	98.2041.00	Tappo G 1/4"x9	1
58	90.3585.00	OR D.10.82x1.78 NBR 70 SH. 2043	1
59	99.3039.00	Vite M8x16 UNI 5931	4
60	10.0801.22	Flangia motore a scoppio C1"	1
61	99.1790.00	Vite M6x6 UNI 5929	1
62	90.1690.00	Anello rad. D.45x62x8	1
63	91.8585.00	Boccola a rullini D.50x58x25	1
64	90.3084.00	Vite M8x30 UNI 5931	4
65	99.3346.00	Vite 3/8"-16x1-1/4"	4
66	96.7104.00	Rosetta D.10.5x16x1	4

VH VERSION

VERSIONE CON VALVOLA DI REGOLAZIONE AUT. – VERSION WITH BUILT-IN AUT. UNLOADER
VERSION AVEC RÉGULATEUR AUT. DE PRESSION INCORPORÉ
AUSFÜHRUNG MIT EINGEBAUTEM AUT. DRUCKREGULIERVENTIL
VERSIÓN CON REGULADOR AUT. DE PRESIÓN INCORPORADO - VERSÃO COM VÁLVULA DO REGULAMENTO AUT.

OPTIONALS

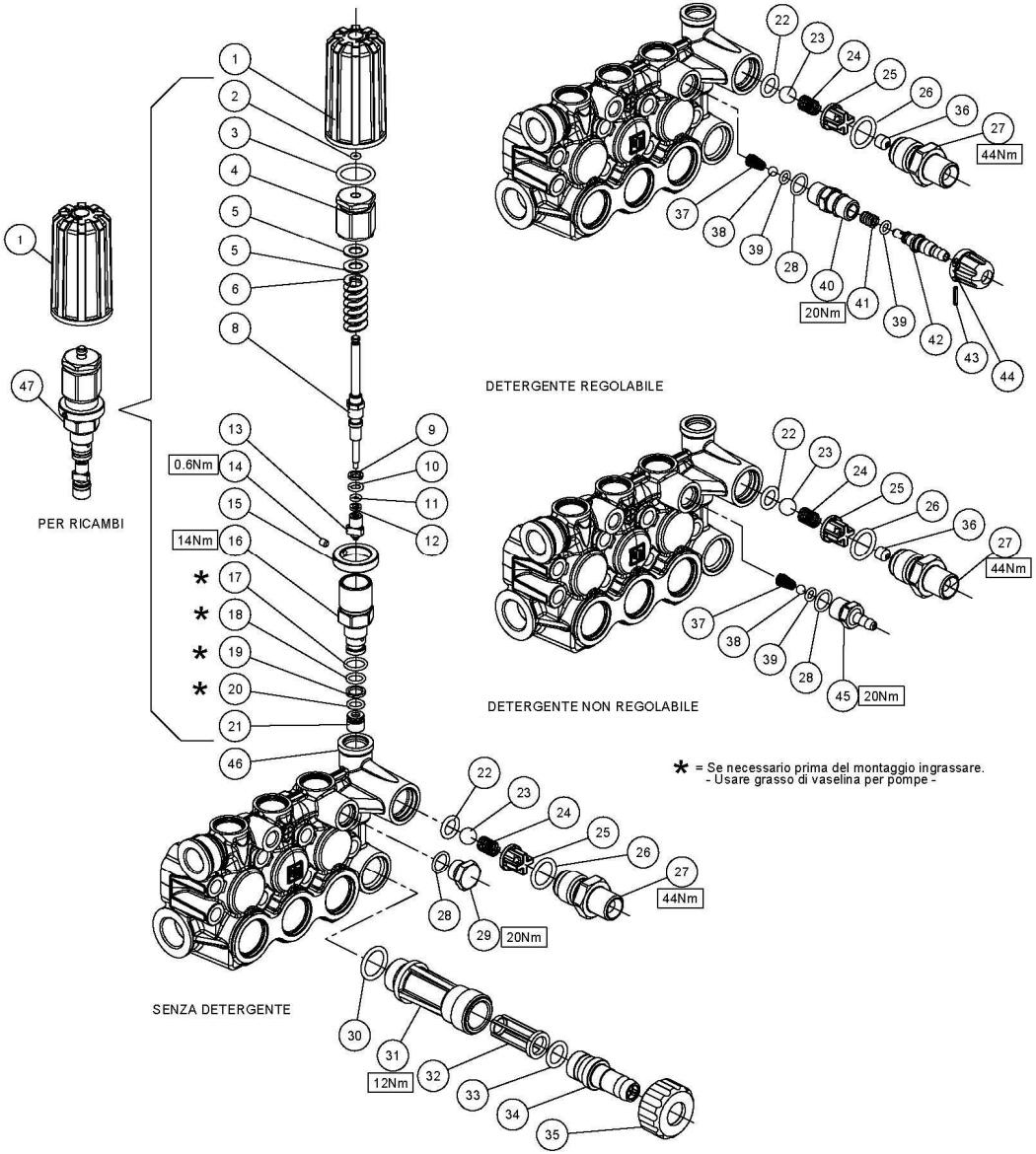

DIS. COD. 36.9548.00

VH VERSION

VERSIONE CON VALVOLA DI REGOLAZIONE AUT. – VERSION WITH BUILT-IN AUT. UNLOADER
VERSION AVEC RÉGULATEUR AUT. DE PRESSION INCORPORÉ
AUSFÜHRUNG MIT EINGEBAUTEM AUT. DRUCKREGULIERVENTIL
VERSIÓN CON REGULADOR AUT. DE PRESIÓN INCORPORADO - VERSÃO COM VÁLVULA DO REGULAMENTO AUT.

POS	COD.	DESCRIZIONE – DESCRIPTION - KIT	NR
1	36.3485.51	Pomolo di regolazione	1
2	90.3566.00	OR D.2.90X1.78 NBR 70 SH. 2012	1
3	90.3845.00	OR D.18.72X2.62 NBR 70 SH. 3075	1
4	36.3481.70	Registro di pressione	1
5	36.3486.51	Rondella di scorrimento	2
6	94.7395.00	Molla D.11.3x34.5	1
8	N.A.	Pistoncino di comando	1
9	N.A.	Anello antiest. D.6.1x9x1.5	1
10	N.A.	OR D.6.07x1.78 NBR 70 Sh. 2025	1
11	N.A.	OR D.3.69x1.78 NBR 70 Sh. 2015	1
12	N.A.	Anello antiest. D.4x7x1.5	1
13	N.A.	Otturatore	1
14	99.1267.00	Vite M4x5 UNI 5929	1
15	36.3477.70	Ghiera di pressione massima	1
16	N.A.	Boccola di guida	1
17	90.3587.00	OR D.11.11x1.78 NBR 70 SH. 114	1
18	90.3581.00	OR D.8.73x1.78 NBR 70 SH. 108	1
19	90.5038.00	Anello antiest. D.9x12x1.5	1
20	90.3578.00	OR D.7.66x1.78 NBR 70 SH. 2031	1
21	36.3483.66	Sede	1
22	90.3823.00	OR D.9.92x2.62 NBR 70 SH. 112 278	1
23	97.4838.00	Sfera Ø 13/32” 278	1
24	94.7355.00	Molla Ø 8.5x12 278	1
25	36.3104.51	Guida valvola 278	1
26	90.3839.00	OR Ø 15.88x2.62 NBR 70 Sh. 121 278	1
27	36.3490.70 36.3489.70 36.3488.70 36.3487.70 34.3479.70	Nipplo 3/8” NPT – F – Ø3 Nipplo G 3/8” – F – Ø3 Nipplo M22x1.5 – Ø3 Nipplo 3/8” NPT – M – Ø3 Nipplo G 3/8” – M – Ø3	1
28	90.3585.00	OR Ø 10.82x1.78 NBR 70 Sh. 2043 279-280	1
29	98.2041.00	Tappo G 1/4”x9	1

POS	COD.	DESCRIZIONE – DESCRIPTION - KIT	NR
36	10.0795.66 10.0798.66	Ugello per iniettore Ø 2 Ugello per iniettore Ø 2.2	1
37	94.8217.00	Molla conica Ø 4.3/7.3x11 279-280	1
38	97.4782.00	Sfera Ø 7/32” 279-280	1
39	90.3573.00	OR Ø 5.28x1.78 NBR 70 Sh. 2021 279-280	2
40	36.3482.70	Sede valvola detergente 279	1
41	94.7334.00	Molla Ø 6.4x12.5 279	1
42	36.3342.70	Otturatore con portagomma 279	1
43	97.6615.00	Spina elastica Ø 2x12 UNI 6873 279	1
44	36.3484.51	Pomolo detergente rosso 279	1
45	36.3492.70	Portagomma 280	1
46	59.1206.41 59.1207.41 59.1208.41 59.1209.41	Testata pompa con valv. integr. D.15 Testata pompa con valv. integr. D.18 Testata pompa con valv. integr. D.20 Testata pompa con valv. integr. D.22	1
47	36.6054.01	Frutto valvola con sede 278	1
		OPTIONALS	
30	90.3841.00	OR Ø 17.13x2.62 NBR 70 Sh. 3068	1
31	36.3182.51	Nipplo aspirazione G 3/4”	1
32	92.8925.00	Filtro Ø 12x35	1
33	90.3828.00	OR Ø 12.37x2.62 NBR 70 Sh. 3050	1
34	36.2569.51	Portagomma aspirazione	1
35	92.9828.00	Ghiera G 3/4” – Ø 15	1

N.A. : NOT AVAILABLE – PARTICOLARE NON FORNITO

KIT RICAMBI – SPARE KITS

KIT NR.	KIT 278	KIT 279	KIT 280
Posizioni incluse Positions included	**22 – 23 24 – 25 26 - 47**	**28 – 37 38 – 39 40 – 41 42 – 43 44**	**28 – 37 38 – 39 45**
Nr. Pcs.	**-**	**-**	**-**